FPN 10-3000-1H Einbaupumpe

Art. 022096

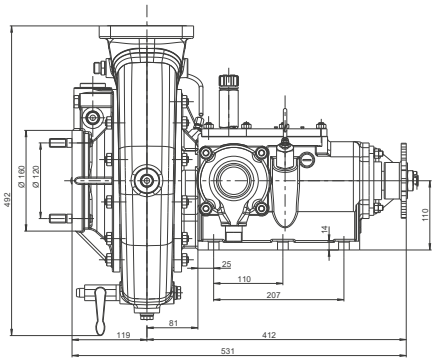

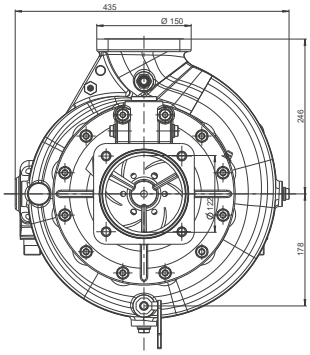

Normen	DIN EN 1028; CCCF
Drehzahl max.	4.450 min^{-1}
Leistungsaufnahme max.	125 kW (170 PS)
Pumpenleistung max.	3.800 l/min bei 10 bar und H_s 3,0 m
Drehmoment max.	270 Nm
Gewicht	ca. 90 kg
Abmessungen	L × B × H: 540 × 440 × 500 mm
Getriebeübersetzungen	1 : 1,23 | 1 : 1,35 | 1 : 1,48 | 1 : 1,81 | 1 : 2,10 | 1 : 2,50
Entlüftung	Trokomat

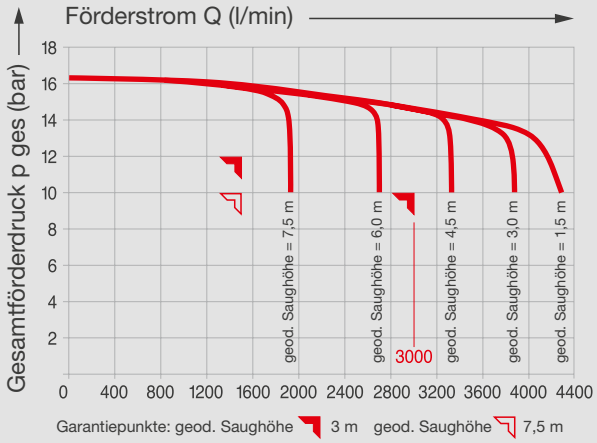

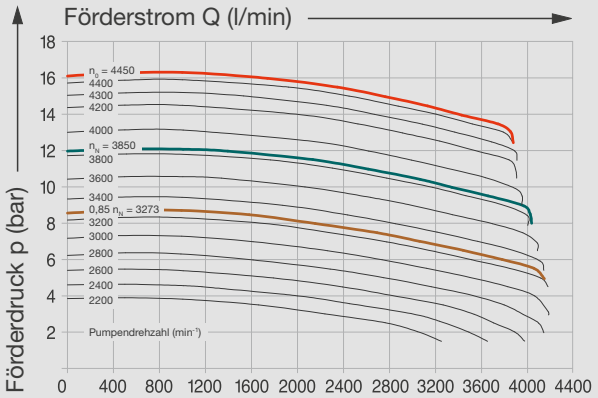

D3105-1-1-0721

Abbildungen können Zubehör und/oder Sonderausstattung enthalten, die nicht zum serienmäßigen Liefer- oder Leistungsumfang gehören. Technische Änderungen vorbehalten. Für Druckfehler können wir keine Haftung übernehmen.

Albert Ziegler GmbH
Albert-Ziegler-Straße 1
89537 Giengen/Brenz
Deutschland

Telefon +49 (0)7322 951-0
Telefax +49 (0)7322 951-211
info@ziegler.de

Wir geben Sicherheit.
www.ziegler.de